# IMPORTANT SAFEGUARDS

**When using your toaster, basic safety precautions should always be followed, including the following:**

## READ ALL INSTRUCTIONS BEFORE USE

- Unplug toaster from outlet when not in use and before cleaning. Allow to cool before putting on or taking off parts.
- Do not touch hot surfaces. Metal parts can become hot. Use handles or knobs.
- To prevent electric shock, unplug before cleaning.
- To protect against electrical hazards, do not immerse cord, plug or toaster in water or other liquids.
- Do not let cord hang over edge of table or counter or touch hot surfaces.
- Never leave appliance unattended when in use.
- Young children or incapacitated persons should not use this appliance. Supervise older children closely.
- To disconnect, press cancel, then remove plug from outlet. Do not pull on cord.
- Do not operate or place the toaster:
  – On non-heat-resistant or flammable surfaces.
  – On or near a hot gas or electric burner.
  – In a heated oven or microwave oven.
- To reduce the risk of fire or electric shock, do not insert:
  – Utensils or foil-covered or oversized foods into the toaster.
  – Fingers or metallic utensils into slots when toaster is plugged in.
- Do not attempt to dislodge food when toaster is plugged in.
- Do not use foods that will drip coatings or fillings when heated. Such accumulations inside the toaster create unsanitary conditions and the possibility of fire or toaster malfunction. Clean out accumulated crumbs frequently to avoid risk of fire or toaster malfunction. Do not operate the toaster without the crumb tray being replaced in its correct position.
- Do not operate any appliance with a damaged cord or plug or after the appliance has malfunctioned or has been damaged in any manner. Return the toaster to the nearest Authorized Sunbeam Appliance Service Center for examination, repair or electrical or mechanical adjustment.
- Do not use the toaster outdoors or for commercial purposes; this appliance is for household use only.
- Use this appliance only for its intended use as described in this manual. Do not use attachments that are not recommended by the manufacturer; they may cause injury.
- A fire may occur if toasters are covered or touching flammable material, including curtains, draperies, walls and the like when in operation.
- Toast lift lever must be in the normal up position before attaching or disconnecting the plug from the wall outlet.

## SAVE THESE INSTRUCTIONS

**Power Cord Instructions**

Please follow the instructions below to ensure the safe use of the power cord.

- This toaster has a power cord area that allows you to adjust the length of the cord so that it is the appropriate length for your situation. Try to position the toaster near the power source to reduce the hazards associated with power cords (such as becoming entangled or tripping over a long power cord).
- For toasters purchased in the U.S. and Canada: This appliance has a polarized plug (one blade is wider than the other). To reduce the risk of electric shock, this plug will fit into a polarized plug in only one way. If you cannot completely insert the power plug into the power outlet, reverse the direction of the plug. If it still does not fit, contact a qualified electrician. Do not modify the plug in any way.
- Do not pull, twist or otherwise abuse the power cord.
- Do not operate any electrical appliance with a damaged cord or plug or after the appliance malfunctions or has been dropped or damaged in any manner.
- Unplug the toaster when it is not in use and before cleaning.
- Do not wrap the power cord around the main body of the toaster during or after use.

## THIS UNIT IS FOR HOUSEHOLD USE ONLY

**Short Power Supply Cord Instructions**

A short power supply cord is provided to reduce the risk resulting from becoming entangled in or tripping over a longer cord. An extension cord may be used if care is exercised in its use.If an extension cord is used, the electrical rating of the cord must be at least as great as the electrical rating of the appliance. The extension cord should be arranged so that it will not drape over the countertop or tabletop where it can be pulled on by children or tripped over unintentionally.



## Welcome

**Congratulations on your purchase of an OSTER® Toaster!** To learn more about OSTER® products, please visit us at **www.oster.com.**

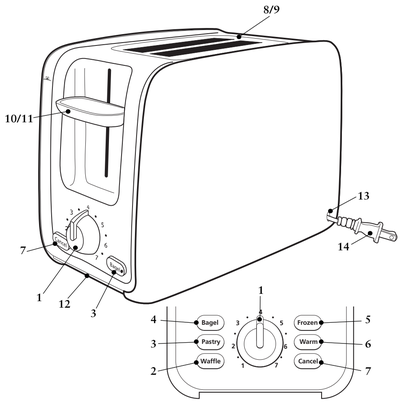


1. Lighter/Darker Knob
2. Waffle Button with Indicator Light *(6340 & 6341 models only)*
3. Pastry Button with Indicator Light *(6340 & 6341 models only)*
4. Bagel Button with Indicator Light
5. Frozen Button with Indicator Light *(6340 & 6341 models only)*
6. Warm Button with Indicator Light *(6340 & 6341 models only)*
7. Cancel Button
8. Extra-Wide Bread Slots
9. Stainless Steel Bread Guides
10. Bread Carriage Lever
11. Toast Lift
12. Removable Crumb Tray
13. Retractable Cord Storage
14. Power Cord



## Learning About Your Toaster

Toast is the default setting if no food or function select buttons are chosen.

1. **Lighter/Darker Knob –** Turn the knob to select how dark you would like your food toasted; 1 is lightest, 7 is darkest.
2. **Waffle Button with Indicator Light *(6340 & 6341)*** – Press this button if you want to toast a waffle. The indicator will light to confirm that "Waffle" is selected.
3. **Pastry Button with Indicator Light *(6340 & 6341)*** – Press this button if you want to toast a pastry. The indicator will light to confirm "Pastry" is selected.
4. **Bagel Button with Indicator Light** – Press this button if you want to toast a bagel. The indicator will light to confirm that "Bagel" is selected.
5. **Frozen Button with Indicator Light *(6340 & 6341)*** – Press this button if your food is frozen. Use this button in combination with the Bagel, Waffle, Toast and Pastry buttons. The toaster will automatically defrost your food and then toast it in one easy step. The button will light up when pressed.
6. **Warm Button with Indicator Light *(6340 & 6341)*** – Press this button to warm your toasted food. Use this button in combination with the Bagel, Waffle, Toast and Pastry buttons.
   The indicator will light to confirm that "Warm" is selected.
7. **Cancel Button –** Press the cancel button to pop the food out of the bread slots and stop the toasting process.
8. **Extra-Wide Bread Slots –** Wide slots (1.3 inches) allow you to toast bagels, thickly-sliced homemade bread and English muffins.
9. **Dual, Auto-Adjusting, Stainless Steel Bread Guides –** Automatically adjust to bread thickness for even toasting.
10. **Bread Carriage Lever –** Press to begin toasting your food.
11. **Toast Lift –** Press up on the bread carriage lever to lift food out of the bread slots. Convenient and safe way of retrieving the smallest of toasted items.
12. **Fully Removable Crumb Tray –** For convenient and easy cleanup.
13. **Retractable Cord Storage –** Allows you to store extra cord in the toaster and out of the way.
14. **Power Cord**

## Preparing To Use Your Toaster for the First Time

If you are using your toaster for the first time, please be sure to:

1. Remove any stickers from the surface of the toaster and wipe the outside of your toaster with a damp cloth.
2. Insert the Removable Crumb Tray into the crumb tray slot.
3. Make certain that the Bread Carriage Lever is in the uppermost position before plugging in the toaster's power cord.
4. Select a location for the toaster. The location should be:
   - A flat, heat-resistant, non-flammable surface.
   - At least three inches away from walls or the back of countertops.
   - At least one foot away from any cabinet or shelving that may be above the toaster.
   - Away from flammable materials, such as curtains and wall fabric.
   - Away from a gas stove flame or electric element.
5. Plug the Power Cord into 120 Volt, 60 Hz AC outlet.



6. Without inserting any food into the bread slots, push the Bread Lever all the way down until it locks. *(The carriage will not lock if the toaster is not plugged into a power source.)* The first toasting process will preheat the new elements and burn off any dust which may have accumulated during storage or manufacturing. It is normal for this burn off to create an odor. Your OSTER® Toaster is now ready for use.

## Adjusting the Power Cord length

Your toaster's Retractable Cord Storage area allows you to adjust the length of the Power Cord so that it is the exact length you desire when controls are off and unit is unplugged and cool.

1. When retracting the cord, hold the plug with one hand and pull the cord away from the toaster to retract. Once pulled hold the plug and allow cord to retract.
2. The cord reel is compact for multi-layer retracting of the cord. In case cord is not fully rewound, pull out the cord and steer cord evenly on the reel.
3. In case the cord is not pulled out easily, pull cord firmly.
4. Do not allow children to use retractable cord feature as the cord may cause injury.

## Using Your Toaster

**Inserting the food into the bread slots and toasting:**

Now you are ready to insert your food into the bread slots. Keep the following tips in mind when inserting your food:

- Most types of breads and pastries can be toasted, such as bagels, tea cakes, thickly sliced breads, English muffins, etc. Slices should not, however, be so thick as to jam the bread slots.
- When toasting two slices at a time, the slices should be of equal size and freshness to ensure even toasting.
- When toasting two slices of bread, place one slice in the center of each bread slot.
- When toasting one slice of bread, place the slice in the center of either bread slot.

**After you insert the food into the bread slots:**

1. Choose between the Food Select Features or other Functions. If no food or function is chosen, Toast is the default setting.
2. Select the desired darkness setting by turning the Lighter/Darker knob.
3. Press the Bread Carriage Lever down until it locks.
   The Auto-Adjusting Bread Guides will automatically center the food for even browning.

   ***Tip: Your toaster has been designed for optimum toast balance. Some elements on the inside of the toaster may glow more brightly than others when in use. This is part of normal toaster operation.***

   After the desired level of darkness has been reached, the food will pop up automatically. The Bread Carriage Lever will return to its original position and the indicator lights will turn off.
4. Carefully remove the toasted food from the bread slots.

**WARNING: Toasted food can be very hot. Handle with care.**

***Tip: To remove food jammed in the bread slots, unplug the toaster and remove the food once the toaster has cooled down.***

**WARNING: Never insert your fingers or metallic utensils into the bread slots.**



## Using the Food Select Feature *(Bagel, Waffle, Pastry)*

Your OSTER® Toaster will adjust the light/dark range based upon the type of food you are toasting. You must select which type of food you are toasting so that the toaster can adjust accordingly.

**To select the food type:**

Choose between the Bagel, Waffle or Pastry mode.

- Toast is the default setting if no food or function select buttons are chosen.
- Press the Bagel button if you are going to toast a bagel. The Bagel indicator will light. This option will allow the toaster to adjust the time needed to toast bagels according to the shade level selected.
- Press the Waffle button if you are going to toast a waffle. The Waffle indicator will light. This option will allow the toaster to adjust the time needed to toast waffles according to the shade level selected.
- Press the Pastry button if you are going to toast a pastry. The Pastry indicator will light. This option will allow the toaster to adjust the time needed to toast pastries according to the shade level selected.

## Using the Frozen Food Function

Your toaster can defrost your frozen food and then toast it. Now you can take a frozen bagel out of the freezer and defrost and toast it – all in your toaster – all in one easy step.

**To defrost and toast your food:**

1. Place food into the Bread Carriage.
2. Press the Frozen button if the food is frozen, then select your food type by pressing the appropriate button. If no food is selected the toaster will operate in Toast mode.
3. Select the desired darkness setting by turning the Lighter/Darker knob.
4. Press the Bread Carriage Lever.

## Using the Warm Function

Will your toasted food be ready before you are ready to eat it? This feature will allow you to reheat your toasted food.

**To reheat your food:**

1. Press the Warm button. If desired, press food select. If no food is selected the toaster will operate in Toast mode.The Warm indicator will light and the toaster will reheat your food.
2. Press the Bread Carriage Lever.

## Using the Cancel Function

**To cancel the toast process:**

Press the Cancel button. The toaster will stop toasting immediately and the food will pop up automatically.

## Cleaning Your Toaster

1. Unplug and allow the toaster to cool.
2. Once cool, wipe the outside of your toaster with a damp cloth.



## *1 Year Limited Warranty*

Sunbeam Products, Inc. doing business as Jarden Consumer Solutions or if in Canada, Sunbeam Corporation (Canada) Limited doing business as Jarden Consumer Solutions (collectively "JCS") warrants that for a period of one year from the date of purchase, this product will be free from defects in material and workmanship. JCS, at its option, will repair or replace this product or any component of the product found to be defective during the warranty period. Replacement will be made with a new or remanufactured product or component. If the product is no longer available, replacement may be made with a similar product of equal or greater value. This is your exclusive warranty. Do NOT attempt to repair or adjust any electrical or mechanical functions on this product. Doing so will void this warranty.

This warranty is valid for the original retail purchaser from the date of initial retail purchase and is not transferable. Keep the original sales receipt. Proof of purchase is required to obtain warranty performance. JCS dealers, service centers, or retail stores selling JCS products do not have the right to alter, modify or any way change the terms and conditions of this warranty.

This warranty does not cover normal wear of parts or damage resulting from any of the following: negligent use or misuse of the product, use on improper voltage or current, use contrary to the operating instructions, disassembly, repair or alteration by anyone other than JCS or an authorized JCS service center. Further, the warranty does not cover: Acts of God, such as fire, flood, hurricanes and tornadoes.

**What are the limits on JCS's Liability?**

JCS shall not be liable for any incidental or consequential damages caused by the breach of any express, implied or statutory warranty or condition.

Except to the extent prohibited by applicable law, any implied warranty or condition of merchantability or fitness for a particular purpose is limited in duration to the duration of the above warranty.

JCS disclaims all other warranties, conditions or representations, express, implied, statutory or otherwise.

JCS shall not be liable for any damages of any kind resulting from the purchase, use or misuse of, or inability to use the product including incidental, special, consequential or similar damages or loss of profits, or for any breach of contract, fundamental or otherwise, or for any claim brought against purchaser by any other party.

Some provinces, states or jurisdictions do not allow the exclusion or limitation of incidental or consequential damages or limitations on how long an implied warranty lasts, so the above limitations or exclusion may not apply to you.

This warranty gives you specific legal rights, and you may also have other rights that vary from province to province, state to state or jurisdiction to jurisdiction.

**How to Obtain Warranty Service**

**In the U.S.A.**

If you have any question regarding this warranty or would like to obtain warranty service, please call 1-800-334-0759 and a convenient service center address will be provided to you.

**In Canada**

If you have any question regarding this warranty or would like to obtain warranty service, please call 1 800 1-800-667-8623 and a convenient service center address will be provided to you.

In the U.S.A., this warranty is offered by Sunbeam Products, Inc. doing business as Jarden Consumer Solutions located in Boca Raton, Florida 33431. In Canada, this warranty is offered by Sunbeam Corporation (Canada) Limited doing business as Jarden Consumer Solutions, located at 20B Hereford Street, Brampton, Ontario L6Y 0M1. If you have any other problem or claim in connection with this product, please write to Consumer Service Department.

**PLEASE DO NOT RETURN THIS PRODUCT TO ANY OF THESE ADDRESSES OR TO THE PLACE OF PURCHASE**





# PRECAUCIONES IMPORTANTES

**Obedezca siempre las precauciones elementales de seguridad cuando vaya a hacer uso de su tostadora, incluyendo las siguientes:**

## LEA TODAS LAS INSTRUCCIONES ANTES DEL USO

- Desenchufe la tostadora del tomacorrientes cuando no se encuentre de servicio y antes de limpiarla. Antes de poner o quitar alguna pieza, espere hasta que la tostadora se enfríe.
- No toque las superficies calientes. Las piezas de metal pueden volverse calientes. Utilice las asideras o las perillas.
- Para evitar descarga eléctrica, desenchufe la tostadora antes de limpiarla.
- Para protegerse contra descargas eléctricas, no sumerja el cordón, enchufe o tostadora en agua u otros líquidos cálientes.
- No permita que el cordón cuelgue sobre el borde de la mesa o del mostrador, ni que entre en contacto con las superficies calientes.
- Jamás permita que los niños queden desatendidos durante el uso.
- Los niños y las personas incapacitadas no deben hacer uso de estos enseres. Supervise cuidadosamente a los niños de mayor edad.
- Para desconectar, presione "cancel" y luego retire el enchufe del tomacorriente. No tire del cordón.
- No opere ni coloque la tostadora:
  – Sobre superficies que no sean termoresistentes ni inflamables.
  – En o cerca de una hornilla eléctrica o a gas caliente.
  – Dentro de un horno calentado o microondas.
- Para reducir el riesgo de lesiones o los choques eléctricos, no inserte:
  – Utensilios o alimentos cubiertos en papel aluminio, ni de grandes dimensiones, en la tostadora.
  – Los dedos o utensilios de metal en la tostadora cuando el aparato se encuentre enchufado.
- No intente desalojar alimentos cuando la tostadora esté enchufada.
- No utilice alimentos cuyos cubiertas o rellenos puedan goterar y consecuencia del calentamiento. Estas acumulaciones dentro de la tostadora pueden ocasionar condiciones poco sanitarias así como la posibilidad de incendios o malfuncionamientos de la tostadora. Elimine con frecuencia las migas acumuladas para evitar el riesgo de incendios o el malfuncionamiento del tostadora. No opere la tostadora sin haber sabido deverdo la bandeja para migas y a su posición correcta.
- No opere ningún aparato que haya sido dañado o después de que la haya producido un malfuncionamiento en el aparato o que haya sido dañado en cualquier forma. Devuelva la tostadora al centro de servicio autorizado de Sunbeam para su inspección, ajuste, reparación o cualquier ajuste eléctricomecánico.
- No utilice la tostadora a la intemperie o para usos comerciales; esta tostadora es para el uso doméstico exclusivamente.
- Sólo utilice este aparato para su uso original conforme a lo descrito en este manual; no utilice aditamentos que no hayan sido recomendados por el fabricante, ya que pueden producir lesionamientos.



- Puede producirse un incendio si se cubre la tostadora o si entra en contacto con material inflamable, incluyendo cortinas, tapicería, paredes y afines mientras que se encuentre funcionando.
- El tirador de elevador de tostadas debe estar en la posición elevada antes de conectar o desconectar el enchufe de la pared.

## Bienvenido

**¡Felicitaciones por haber efectuado la compra de una Tostadora OSTER®!** Para aprender más sobre los productos de OSTER®, visítenos por favor en **www.oster.com.**

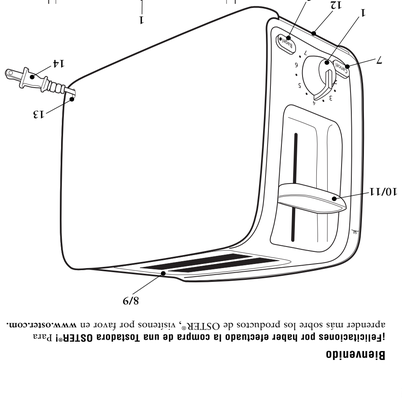


1. Selector y Piloto de Tostadora
2. Botón de "Waffle" con Luz Indicadora *(6340 & 6341 modelos)*
3. Botón de "Pastry" con Luz Indicadora *(6340 & 6341 modelos)*
4. Botón de Rosca "Bagel" con Luz Indicadora
5. Botón de "Frozen" (Congelados) con Luz Indicadora *(6340 & 6341 modelos)*
6. Botón de "Warm" (Calentar) con Luz Indicadora *(6340 & 6341 modelos)*
7. Botón de Anulación
8. Aranras Extra Anchas
9. Guías para Rebanadas
10. Manda de Acero Inoxidable
11. Elevador de Tostadas
12. Bandeja para migas, totalmente extraíble
13. Area para guardar el cordón retractable
14. Cordón de Potencia



# GUARDE ESTAS INSTRUCCIONES

## ESTA UNIDAD ES SÓLO PARA USO DOMÉSTICO

**Uso de un Cable Eléctrico Corto**

Se incluye un cable de tensión corto para evitar que se enrede o que cause tropiezos. Un cable de extensión puede usarse con cuidado. Si se usa un cable de extensión, la potencia eléctrica marcada en el cable de extensión debe ser por lo menos igual o mayor a la potencia eléctrica del aparato. El cable de extensión debe colocarse de manera que no cuelgue del mostrador o de la mesa, donde pueda causar tropiezos accidentalmente.

**Cuando Su Tostadora**

Si no se selecciona ningún botón de función o alimento, el ajuste predeterminado es "Toast" (Tostar).

**1. Selector y Piloto de Tostadora –** Gire la perilla para seleccionar el grado al cual le gustaría tostar sus alimentos: el número es el más ligero, y el número siete es el más oscuro.

**2. Botón de "Waffle" con Luz Indicadora *(6340 & 6341)*** – Presione este botón si desea tostar un waffle. Se encenderá el indicador para confirmar que se ha seleccionado "Waffle".

**3. Botón de "Pastry" con Luz Indicadora *(6340 & 6341)*** – Presione este botón si desea tostar artículos de pastelería. El indicador "Pastry" se encenderá. Esta opción le permitirá a la tostadora ajustar el tiempo necesario para tostar pastelería de acuerdo con el nivel de dorado seleccionado.

**4. Botón de "Bagel" con Luz Indicadora** – Presione este botón si usted desea tostar un bagel. Se encenderá el indicador para confirmar que se ha seleccionado "Bagel".

**5. Botón de "Frozen" (Congelados) con Luz Indicadora *(6340 & 6341)*** – Presione este botón si sus alimentos están congelados. Utilice este botón conjuntamente con los botones de "Bagel", "Waffle", "Toast" y "Pastry". La tostadora descongelará automáticamente sus alimentos y luego los tostará fácilmente en un solo paso. El botón se encenderá al presionarlo.

**6. Botón "Warm" (Calentar) con Luz Indicadora *(6340 & 6341)*** – Presione este botón para calentar su alimento tostado. Use este botón en combinación con los botones de "Bagel", "Waffle", "Toast" y "Pastry". El indicador se iluminará para confirmar que el botón "Warm" se ha seleccionado.

**7. Botón de Anulación** – Presiónelo para hacer saltar los alimentos de la tostadora y cancelar el proceso de tostado.

**8. Aranras Extra Anchas** – Las ranuras anchas (1.3 pulgadas) le permiten tostar "bagels", pan casero y bollitos.

**9. Guías para Rebanadas Dobles, Autoajustables, Hechas de Acero Inoxidable –** Se ajustan automáticamente al grosor del pan.

**10. Manda de Resistencias del Pan** – Presiónelo para empezar a tostar sus alimentos.

**11. Elevador de Tostadas** – Presione el mando de resistencias del pan para hacer saltar los alimentos fuera de la tostadora.

**12. Bandeja para migas, totalmente extraíble** – Para una limpieza conveniente y fácil.

**13. Area para guardar el cordón retractable** – Le permite guardar el cordón extra en la tostadora para que no estorbe.

**14. Cordón de Potencia**



Printed in China
Imprimé en Chine
Impreso en China

© 2009 Sunbeam Products, Inc. doing business as Jarden Consumer Solutions. All rights reserved.
Distributed by Sunbeam Products, Inc. doing business as Jarden Consumer Solutions, Boca Raton, Florida 33431.

SPR02807

Pour les questions de produits:
Sunbeam Consumer Service
Etats-Unis : 1.800.334.0759
Canada : 1.800.667.8623
www.oster.com

© 2008 Sunbeam Products, Inc. Marcas Afines son la marca de Jarden Consumer Solutions.
Todos derechos reservados. Distribuido por Sunbeam Products, Inc. operando como Jarden Consumer Solutions, Boca Raton, Florida 33431.

Para preguntas sobre los productos llame:
Sunbeam Consumer Service
EE.UU. : 1.800.334.0759
Canadá : 1.800.667.8623
www.oster.com

© 2008 Sunbeam Products, Inc. Todos los derechos reservados. Distribuido por Sunbeam Products, Inc. operando el nombre de Jarden Consumer Solutions, Boca Raton, Florida 33431.



# IMPORTANT SAFEGUARDS

**When using your toaster, basic safety precautions should always be followed, including the following:**

## READ ALL INSTRUCTIONS BEFORE USE

- Unplug toaster from outlet when not in use and before cleaning. Allow to cool before putting on or taking off parts.
- Do not touch hot surfaces. Metal parts can become hot. Use handles or knobs.
- To prevent electric shock, unplug before cleaning.
- To protect against electrical hazards, do not immerse cord, plug or toaster in water or other liquids.
- Do not let cord hang over edge of table or counter or touch hot surfaces.
- Never leave appliance unattended when in use.
- Young children or incapacitated persons should not use this appliance. Supervise older children closely.
- To disconnect, press cancel, then remove plug from outlet. Do not pull on cord.
- Do not operate or place the toaster:
  – On non-heat-resistant or flammable surfaces.
  – On or near a hot gas or electric burner.
  – In a heated oven or microwave oven.
- To reduce the risk of fire or electric shock, do not insert:
  – Utensils or foil-covered or oversized foods into the toaster.
  – Fingers or metallic utensils into slots when toaster is plugged in.
- Do not attempt to dislodge food when toaster is plugged in.
- Do not use foods that will drip coatings or fillings when heated. Such accumulations inside the toaster create unsanitary conditions and the possibility of fire or toaster malfunction. Clean out accumulated crumbs frequently to avoid risk of fire or toaster malfunction. Do not operate the toaster without the crumb tray being replaced in its correct position.
- Do not operate any appliance with a damaged cord or plug or after the appliance has malfunctioned or has been damaged in any manner. Return the toaster to the nearest Authorized Sunbeam Appliance Service Center for examination, repair or electrical or mechanical adjustment.
- Do not use the toaster outdoors or for commercial purposes; this appliance is for household use only.
- Use this appliance only for its intended use as described in this manual. Do not use attachments that are not recommended by the manufacturer; they may cause injury.
- A fire may occur if toasters are covered or touching flammable material, including curtains, draperies, walls and the like when in operation.
- Toast lift lever must be in the normal up position before attaching or disconnecting the plug from the wall outlet.

## SAVE THESE INSTRUCTIONS

**Power Cord Instructions**

Please follow the instructions below to ensure the safe use of the power cord.

- This toaster has a power cord area that allows you to adjust the length of the cord so that it is the appropriate length for your situation. Try to position the toaster near the power source to reduce the hazards associated with power cords (such as becoming entangled or tripping over a long power cord).
- For toasters purchased in the U.S. and Canada: This appliance has a polarized plug (one blade is wider than the other). To reduce the risk of electric shock, this plug will fit into a polarized plug in only one way. If you cannot completely insert the power plug into the power outlet, reverse the direction of the plug. If it still does not fit, contact a qualified electrician. Do not modify the plug in any way.
- Do not pull, twist or otherwise abuse the power cord.
- Do not operate any electrical appliance with a damaged cord or plug or after the appliance malfunctions or has been dropped or damaged in any manner.
- Unplug the toaster when it is not in use and before cleaning.
- Do not wrap the power cord around the main body of the toaster during or after use.

## THIS UNIT IS FOR HOUSEHOLD USE ONLY

**Short Power Supply Cord Instructions**

A short power supply cord is provided to reduce the risk resulting from becoming entangled in or tripping over a longer cord. An extension cord may be used if care is exercised in its use.If an extension cord is used, the electrical rating of the cord must be at least as great as the electrical rating of the appliance. The extension cord should be arranged so that it will not drape over the countertop or tabletop where it can be pulled on by children or tripped over unintentionally.



Oster®
User Manual
Manual de Instrucciones
Manuel d'Instructions
Toaster
Tostadora
Grille-pain
MODELS/MODELES/MODELOS
3905,6340, 6341, 6344, 6346
P.N. 124453

*Visit us at www.oster.com*

## Preparándose para Usar Su Tostadora por Primera Vez

Si va a utilizar su tostadora por primera vez, asegúrese de lo siguiente:

1. Quite cualquier pegatina de la superficie de la tostadora y limpie la carcasa de su tostadora con un paño húmedo.
2. Inserte la bandeja para migas desmontable en la ranura de la bandeja para migas.
3. Asegúrese de que el mando de resistencias del pan esté en la posición superior antes de enchufar el cordón de potencia de la tostadora.
4. Elija una ubicación para la tostadora. Dicha ubicación:
   - Debe ser una superficie plana, termorresistente y antiinflamable.
   - Debe estar a un mínimo de 3 pulgadas de las paredes o de la parte posterior de los mostradores.
   - Por lo menos de un pie de distancia de cualquier gabinete o estante que pueden estar sobre de la tostadora.
   - Debe estar alejada de los materiales inflamables tales como las cortinas o los tapizados.
   - Debe estar alejada de las estufas de gas o de elementos eléctricos.
5. Enchufe el cordón de potencia en un tomacorrientes de 120 voltios, 60 Hz CA.
6. Sin insertar alimento alguno en las ranuras, empuje el mando de pan completamente hacia abajo hasta engranarlo *(las resistencias no quedarán engranadas si la tostadora no está enchufada a una fuente de potencia)*. El primer proceso de tostado precalentará los nuevos elementos y quemará cualquier polvo que se haya acumulado durante el almacenamiento o fabricación. Es perfectamente normal que dicho quemado produzca un olor. Su Tostadora OSTER® ya se encuentra lista para el uso.

## Ajuste de la longitud del cordón de potencia

El área para guarduar el cordón retractable de su tostadora le permite ajustar la longitud del cordón de potencia de tal manera que tenga la longitud exacta que usted desee, cuando los controles están apagados y la unidad está desenchufada y fría.

1. Al retractar el cordón, sujete el enchufe con una mano y hale el cordón lejos de la tostadora para retractarlo. Una vez que lo esté halando, sujete el enchufe y permita que el cordón se retracte.
2. El carrete del cordón es compacto y permite múltiples capas para retractar el cordón. En caso de que el cordón no esté totalmente enrollado, hale el cordón y encarríilelo en una manera uniforme en el carrete.
3. En caso de que el cordón no se pueda halar fácilmente, hálelo con firmeza.
4. No permita que los niños utilicen el cordón retractable ya que el cordón puede causar alguna lesión.

## Uso de la Tostadora

**Insertando alimentos en las ranuras y la operación de tostadora**

Ya está listo para insertar alimentos en las ranuras de pan. Tenga los siguientes consejos en mente durante la inserción de sus alimentos.

- La mayoría de los panes y artículos de pastelería pueden tostarse, tales como bagels, bizcochos, rebanadas gruesas de pan, bollitos, waffles, etc. Sin embargo, las rebanadas no deben ser tan gruesas que queden atascadas en las ranuras.
- Cuando vaya a tostar dos rebanadas de la misma vez, las rebanadas deben ser del mismo tamaño y frescura para asegurar una tostadora uniforme.



- Cuando vaya a tostar dos rebanadas de pan, coloque una rebanada en el centro de cada ranura.
- Cuando vaya a tostar una sola rebanada de pan, coloque la ranura en el centro de cualquiera de las ranuras.

**Después de insertar los alimentos en las ranuras:**

1. Elija entre las opciones de selección de comidas u otras funciones. Si no se selecciona ninguna opción de comida o función, el modo de tostado es el ajuste predeterminado.
2. Para seleccionar el nivel de oscuridad que desee, gire la perilla Lighter (Más claro)/Darker (Más oscuro).
3. Presione el mando de resistencias del pan hasta engranarlo.
   La guía autoajustable para pan centrará automáticamente el alimento para obtener un tostado parejo.
   ***Consejo: Su tostadora ha sido diseñado para un equilibro óptimo de tostadora. Algunos de los elementos dentro de la tostadora pueden brillar con más intensidad que los otros cuando estén en uso. Esto es parte del funcionamiento normal de la tostadora.***
   Después de que el nivel deseado de la oscuridad se haya alcanzado, el alimento hará estallar para arriba automáticamente. El mando de resistencias del pan volverá a su posición original y las luces de indicador darán vuelta apagado.
4. Quite los alimentos tostados cuidadosamente de las ranuras.
   **ADVERTENCIA: Los alimentos tostados pueden estar sumamente calientes. Manéjelos con cuidado.**
   ***Consejo: Para extraer los alimentos atascados en las ranuras, desenchufe la tostadora y quite los alimentos una vez que la tostadora se haya enfriado.***

**ADVERTENCIA: Jamás inserte los dedos ni utensilios de metal en las ranuras.**

## Usando la Característica de Seleccionar de Alimento *(Bagels, Waffles, Pastelería)*

Su Tostadora OSTER® ajustará el grado de claridad/ oscuridad de sus tostadas con base en la clase de alimento que vaya a tostar. Debe seleccionar primero la clase de alimento a tostar para que la tostadora pueda realizar el ajuste correspondiente.

**Para seleccionar el tipo de alimento:**

Elija entre las opciones de modos Bagel (bagel), Waffle (waffle) y Pastry (pastelería).

- Si no se selecciona ningún botón de función o alimento, el ajuste predeterminado es Toast (Tostar).
- Presione el botón de "Bagel" si va a tostar un bagel. El indicador de "Bagel" se encenderá. Esta opción permitirá que la tostadora se ajuste al tiempo necesario para tostar los bagels según el nivel de dorado seleccionado.
- Presione el botón de "Waffle" si va a tostar un waffle. El indicador de "Waffle" se encenderá. Esta opción permitirá que la tostadora se ajuste al tiempo necesario para tostar los waffle según el nivel de dorado seleccionado.
- Presione el botón "Pastry" si va a tostar un artículo de pastelería. El indicador "Pastry" se encenderá. Esta opción permitirá que la tostadora regule el tiempo necesario para tostar pastelería, de acuerdo con el nivel de dorado seleccionado.



## Uso de la Función para "Frozen" (Alimento Congelado)

Su tostadora puede deshelar sus alimentos congelados y tostarlos después. Ahora puede tomar un bagel congelado del congelador, deshelarlo y tostarlo – todo esto en su tostadora en un solo paso fácil.

**Para deshelar y tostar sus alimentos:**

1. Ponga los alimentos en las guías del pan.
2. Presione el botón de Congelado "Frozen" si la comida está congelada, luego seleccione su tipo de comida presionando el botón apropiado. Si no se selecciona un tipo de alimento, la tostadora funcionará en modo de tostado.
3. Seleccione el grado de tostado deseado girando la perilla Lighter/Darker *(Más Claro/Más Oscuro)*.
4. Presione la palanca de las Guías del Pan.

## Uso de la Función para "Warm" (Calentar)

¿Su comida tostada estará lista antes de que usted esté listo para comerla? Esta característica le permitirá recalentar su comida tostada.

**Para recalentar su comida:**

1. Presione el botón de Calentar "Warm". Si no se selecciona un tipo de alimento, la tostadora funcionará en modo de tostado. Si lo desea, presione la selección de comida. El indicador de calentar se encenderá y la tostadora recalentará su comida.
2. Presione la palanca de las Guías del Pan.

## Cancelando el Proceso de Tostadora

**Para cancelar el proceso de tostadora:**

Presione el botón de cancelación "Cancel". La tostadora repicará. La tostadora dejará de tostar inmediatamente y los alimentos saltarán de manera automática.

## Cómo limpiar su tostadora

1. Desenchúfela y déjela enfriar.
2. Una vez que esté fría, limpie el exterior de la tostadora con un paño húmedo.



## *Garantía Limitada de 1 Año*

Sunbeam Products, Inc. operando bajo el nombre de Jarden Consumer Solutions, o en Canadá, Sunbeam Corporation (Canada) Limited operando bajo el nombre de Jarden Consumer Solution (en forma conjunta, "JCS"), garantiza que por un período de un año a partir de la fecha de compra, este producto estará libre de defectos de materiales y mano de obra. JCS, a su elección, reparará o reemplazará este producto o cualquier componente del mismo que presente defectos durante el período de garantía. El reemplazo se realizará por un producto o componente nuevo o reparado. Si el producto ya no estuviera disponible, se lo reemplazará por un producto similar de valor igual o superior. Ésta es su garantía exclusiva. NO trate de reparar o ajustar ninguna de funciones mecánicas o eléctricas de este producto. El hacerlo anulará esta garantía.

La garantía es válida para el comprador minorista original a partir de la fecha de compra inicial y la misma no es transferible. Conserve el recibo de compra original. Para solicitar servicio en garantía se requiere presentar un recibo de compra. Los agentes y centros de servicio de JCS o las tiendas minoristas que venden productos JCS no tienen derecho a alterar, modificar ni cambiar de ningún otro modo los términos y las condiciones de esta garantía.

Esta garantía no cubre el desgaste normal de las piezas ni los daños que se produzcan como resultado de uso negligente o mal uso del producto, uso de voltaje incorrecto o corriente inapropiada, uso contrario a las instrucciones operativas, y desarme, reparación o alteración por parte de un tercero ajeno a JCS o a un Centro de Servicio Sunbeam autorizado. Asimismo, la garantía no cubre actos fortuitos tales como incendios, inundaciones, huracanes y tornados.

**¿Cuál es el límite de responsabilidad de JCS?**

JCS no será responsable de daños incidentales o emergentes causados por el incumplimiento de alguna garantía o condición expresa, implícita o legal.

Excepto en la medida en que lo prohíba la ley aplicable, cualquier garantía o condición implícita de comercialidad o aptitud para un fin determinado se limita, en cuanto a su duración, al plazo de la garantía antes mencionada.

JCS queda exenta de toda otra garantía, condición o manifestación, expresa, implícita, legal o de cualquier otra naturaleza.

JCS no será responsable de ningún tipo de daño emergente de la compra, uso o mal uso del producto, ad de usar el producto, incluidos los daños incidentales, especiales, emergentes o similares, o la pérdida de ganancias, ni de ningún incumplimiento contractual, sea de una obligación esencial o de otra naturaleza, ni de ningún reclamo iniciado contra el comprador por un tercero.

Algunas provincias, estados o jurisdicciones no permiten la exclusión o limitación de los daños incidentales o emergentes ni las limitaciones a la duración de las garantías implícitas, de modo que es posible que la exclusión o las limitaciones antes mencionadas no se apliquen en su caso.

Esta garantía le otorga derechos legales específicos y es posible que usted tenga otros derechos que varían de un estado, provincia o jurisdicción a otro.

**Cómo solicitar el servicio en garantía**

**En los Estados Unidos –**

Si tiene alguna pregunta sobre esta garantía o desea recibir servicio de garantía, llame al 1-800-334-0759 y podrá obtener la dirección del centro de servicio que le resulte más conveniente.

**En Canadá –**

Si tiene alguna pregunta sobre esta garantía o desea recibir servicio de garantía, llame al 1-800-667-8623 y podrá obtener la dirección del centro de servicio que le resulte más conveniente.

En los Estados Unidos, esta garantía es ofrecida por Sunbeam Products, Inc. operando bajo el nombre de Jarden Consumer Solutions Boca Ratón, Florida 33431.En Canadá, esta garantía es ofrecida por Sunbeam Corporation (Canada) Limited, operando bajo el nombre de Jarden Consumer Solutions 20 B Hereford Street, Brampton, Ontario L6Y 0M1. Si tiene algún otro problema o reclamo relacionado con este producto, por favor escriba al Departamento de servicio al consumidor.

**POR FAVOR NO DEVUELVA ESTE PRODUCTO A NINGUNA DE ESTAS DIRECCIONES NI AL LUGAR DE COMPRA.**



# PRÉCAUTIONS IMPORTANTES

**L'utilisation d'un Grille-pain exige certaines précautions fondamentales, y compris les suivantes:**

## LISEZ TOUTES LES INSTRUCTIONS AVANT D'UTILISER L'APPAREIL

- Débranchez l'appareil s'il ne sert pas et avant de le nettoyer. Laissez refroidir avant de mettre ou d'enlever des pièces.
- Ne touchez pas aux surfaces chaudes. Les pièces en métal deviennent brûlantes. Employez poignées ou boutons.
- Débranchez la prise avant nettoyage pour éviter un choc électrique.
- Pour éviter tous risques électriques, ne pas immerger le cordon, la fiche ou le grille-pain dans l'eau ou tout autre liquide chaud.
- Ne laissez pas pendre le cordon au bord de la table ou du plan de travail; veillez à ce qu'il ne touche pas à une surface chaude.
- Ne le laissez jamais sans surveillance quand il fonctionne.
- Jeunes enfants et personnes invalides ne devraient pas utiliser l'appareil; redoublez de vigilance dans le cas des enfants plus âgés.
- Pour débrancher, appuyez sur annuler « cancel », puis retirez la fiche de la prise de courant. Ne tirez pas sur le cordon.
- Ne faites pas fonctionner le Grille-pain et ne le posez pas :
  - Sur une surface non résistante à la chaleur ou inflammable.
  - Sur ou à proximité d'un brûleur à gaz ou d'une plaque électrique en marche.
  - Dans un four chaud ou dans un four à micro-ondes.
- Pour réduire les risques d'incendie ou de chocs électriques :
  - Ne mettez pas d'ustensiles ou bien d'aliments enveloppés de feuille d'aluminium ou surdimensionnés dans le Grille-pain.
  - N'introduisez ni vos doigts ni des ustensiles en métal dans les fentes quand le Grille-pain est branché.
- Ne tentez pas de déloger un aliment si l'appareil est branché.
- N'y placez pas d'aliments glacés ou dotés d'une garniture risquant de couler une fois chaude. Non hygiéniques, les dégouttures peuvent causer un incendie ou un mauvais fonctionnement. Enlevez souvent les miettes qui s'accumulent dans le ramasse-miettes pour prévenir incendies et pannes. N'employez jamais le Grille-pain sans que le ramasse-miettes ne soit en place.
- N'utilisez pas un appareil équipé d'un cordon ou d'une fiche abîmé, qui a mal fonctionné ou a été endommagé de quelque façon. Retournez-le au centre de service Sunbeam agréé le plus proche pour lui faire subir les contrôles, réparations ou réglages électriques ou mécaniques nécessaires.
- Conçu pour l'us age domestique, le Grille-pain ne doit être utilisé ni à l'air libre ni à des fins commerciales.
- N'employez le Grille-pain qu'aux fins auxquelles il est destiné, tel que décrit dans cette notice. Ne vous servez pas d'accessoires qui ne sont pas formellement conseillés par le fabricant, ils pourraient être source de blessures.



- Un incendie peut se déclarer si le Grille-pain est couvert ou touche à des matières inflammables – rideaux, murs, et autres, par exemple – pendant son fonctionnement.
- Assurez-vous que la manette soit en position haute avant de brancher ou de débrancher le Grille-pain.

**Instructions Spéciales Quant au Cordon**

Veuillez observer ces instructions par mesure de sécurité.

- Ce Grille-pain est équipé d'un cordon de longueur réglable, adaptable selon vos besoins particuliers. Placez de préférence le Grille-pain près de la prise de courant (afin que le cordon ne risque pas de faire trébucher, comme le ferait un cordon long).
- Vous pouvez, si nécessaire, employer une rallonge, à condition toutefois :
  - Que ses caractéristiques électriques soient au moins de 120/127 volts et 60 Hz ;
  - De la disposer de telle façon qu'elle ne pende pas d'un plateau de table ou d'un plan de travail, que les enfants ne risquent pas de la tirer et qu'elle ne puisse pas faire trébucher
- Grille-pain achetés aux États-Unis et au Canada : Cet appareil est équipé d'une fiche polarisée (ayant une lame plus large que l'autre). Pour réduire les risques de chocs électriques, la fiche ne rentre dans les prises que d'une façon. Si la fiche ne rentre pas entièrement dans la prise, inversez-la. Si elle ne rentre toujours pas entièrement, contactez un électricien qualifié. Ne modifiez la fiche d'aucune façon.
- Ne tirez pas sur le cordon, ne le tordez pas et ne lui faites pas subir de mauvais traitements.
- N'utilisez pas un appareil électrique équipé d'un cordon ou d'une fiche abîmé, qui a mal fonctionné ou bien a été échappé ou endommagé de quelque façon.
- Débranchez le Grille-pain s'il ne sert pas et avant de le nettoyer.
- N'enroulez pas le cordon autour du corps du Grille-pain pendant ou après l'utilisation.

## CET APPAREIL EST DESTINÉ À UN USAGE MÉNAGER UNIQUEMENT

# CONSERVEZ CES INSTRUCTIONS

**Utilisation de Corde de Prolongation**

L'appareil est livré avec un cordon d'alimentation court pour réduire les risques d'enchevêtrement ou de trébuchement accidentel. Un cordon d'extension peut être acheté et utilisé à condition de prendre des précautions. Si une rallonge électrique est utilisée, le calibre électrique indiqué sur la rallonge devrait être au moins soit aussi grande que l'estimation électrique de l'appareil. La rallonge devrait être placée de sorte quelle ne tombe pas du comptoir ou du dessus de table là où des enfants pourraient l'attraper ou s'accrocher accidentellement dans celle-ci.



## Bienvenue

**Nous vous félicitons d'avoir choisi un Grille-pain OSTER®!** Pour en savoir plus sur les produits OSTER®, veuillez visiter notre site web à **www.oster.com.**

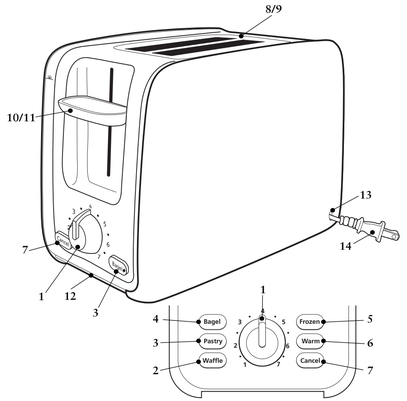


1. Bouton Clair / Foncé
2. Bouton « Waffle » (Gaufre) avec voyant *(modèles 6340 et 6341 seulement)*
3. Bouton « Pastry » (Pâtisserie) avec voyant *(modèles 6340 et 6341 seulement)*
4. Bouton « Bagel » (Baguel) avec voyant
5. Bouton « Frozen » (Congelé) avec voyant *(modèles 6340 et 6341 seulement)*
6. Bouton « Warm » (Garde-au-chaud) avec voyant *(modèles 6340 et 6341 seulement)*
7. Bouton d'Annulation
8. Fentes
9. Deux Guide-Pain Autoréglables
10. Manette du Chariot
11. Lève-Rôties
12. Ramasse-miettes amovible(s)
13. Espace de rangement du cordon rétractable
14. Cordon



## Familiarisez-Vous Avec Votre Grille-pain

Toast est le réglage par défaut si aucun bouton d'aliment ou de fonction n'est choisi.

1. **Bouton Clair / Foncé –** Vous le tournez selon le degré de cuisson préféré ; 1 est le réglage le plus clair et 7 le plus foncé.
2. **Bouton « Waffle » (Gaufre) avec voyant *(6340 & 6341)* –** Appuyez sur ce bouton pour griller une gaufre. Le voyant s'allume pour confirmer que « Waffle » (Gaufre) a été sélectionné.
3. **Bouton « Pastry » (Pâtisserie) avec voyant *(6340 & 6341)* –** Appuyez sur ce bouton pour faire griller une pâtisserie. Le voyant s'allume pour confirmer la sélection « Pastry » (Pâtisserie).
4. **Bouton « Bagel » (Baguel) avec voyant –** Appuyez sur ce bouton pour griller un baguel. Le voyant s'allume pour confirmer que « Bagel » (Baguel) a été sélectionné.
5. **Bouton « Frozen » (Congelé) avec Voyant *(6340 & 6341)* –** Appuyez sur ce bouton si l'aliment est surgelé. Utilisez ce bouton en combinaison avec le bouton « Bagel » (Baguel), « Waffle » (Gaufre), « Toast » (Pain grillé) ou « Pastry » (Pâtisserie). Décongélation et grillage se font automatiquement en une seule opération. Le voyant s'allumera en appuyant sur le bouton.
6. **Bouton « Warm » (Garde au chaud) avec voyant *(6340 & 6341)* –** Appuyez sur ce bouton pour réchauffer les aliments grillés. Utilisez ce bouton en combinaison avec les boutons « Bagel » (Baguel), « Waffle » (Gaufre), « Toast » (Pain grillé) ou « Pastry » (Pâtisserie). Le voyant s'allume pour confirmer que « Warm » (Réchauffer) a été sélectionné.
7. **Bouton d'Annulation –** Vous le pressez pour faire éjecter les aliments et interrompre le cycle de grillage.
8. **Fentes –** Ont 3,3 cm (1,3 po) de largeur : acceptent baguels, tranches de pain épaisses et pains moufflets.
9. **Deux Guide-Pain Autoréglables –** S'ajustent automatiquement selon l'épaisseur des tranches.
10. **Manette du Chariot –** Le grillage débute quand vous l'abaissez.
11. **Lève-Rôties –** Vous mettez la manette du chariot en position extra-haute pour sortir les aliments des fentes.
12. **Ramasse-miettes amovible –** Pour le nettoyage commode et facile.
13. **Espace de rangement du cordon rétractable –** Il vous permet de ranger une partie du cordon dans le grille-pain.
14. **Cordon**



## Préparatifs pour la Toute Première Utilisation

Si vous utilisez le Grille-pain pour la toute première fois :

1. Retirez les étiquettes qui adhèrent au Grille-pain et essuyez le corps avec un linge humide.
2. Faites glisser le ramasse-miettes amovible en place.
3. Assurez-vous que la manette du chariot est dans sa position la plus élevée avant de brancher le Grille-pain.
4. Décidez où placer le Grille-pain. Choisissez un endroit –
   - plat, résistant à la chaleur et ininflammable ;
   - à au moins 8 cm (3 po) des murs ou du dosseret du plan de travail ;
   - au moins un pied loin de tout coffret ou étagère qui peuvent être au-dessus du grille-pain ;
   - éloigné des matériaux inflammables, rideaux et murs tapissés de tissu, par exemple ;
   - éloigné des foyers de cuisson à gaz ou électriques.
5. Branchez le cordon sur une prise de courant alternatif de 120 volts, 60 Hz.
6. Sans mettre quoi que ce soit dans les fentes, abaissez la manette du chariot jusqu'à ce qu'elle se bloque. *(Elle ne se bloquera que si le Grille-pain est branché)*. Ce tout premier grillage à vide réchauffe les éléments et brûle la poussière ayant pu s'accumuler au cours de l'entreposage. L'odeur qui se dégage est tout à fait normale.
   Votre Grille-pain OSTER® est prêt à l'emploi.

## Modification de la longueur du cordon :

L'espace de rangement de votre grille-pain vous permet d'ajuster la longueur du cordon électrique afin qu'il soit à la longueur désirée lorsqu'il est éteint, l'unité refroidie étant débranchée.

1. Lorsque vous rétractez le cordon, tenez la prise d'une main et tirez le cordon à l'opposé du grille-pain afin de le rétracter. Une fois le cordon tiré, retenez la fiche et laissez le cordon se rétracter.
2. La bobine du cordon est compacte afin que le cordon se rétracte sur plusieurs niveaux. Si le cordon ne s'est pas entièrement enroulé, tirez le cordon et dirigez-le de manière uniforme sur la bobine.
3. Au cas où le cordon aurait des difficultés à se dérouler, tirez fermement sur le cordon.
4. Ne permettez pas aux enfants de manipuler le cordon afin d'éviter toutes blessures

## Utilisation du Grille-Pain

**Pose des aliments dans les fentes et grillage :**

Vous êtes maintenant prêt à placer les tranches dans les fentes. Tenez compte des conseils pratiques suivants :

- La plupart des pains et des pâtisseries peuvent être grillés, y compris les baguels, les brioches plates, les tranches de pain épaisses, les pains moufflets, les gaufres, et autres. Les tranches ne doivent cependant pas être si épaisses qu'elles se coincent dans les fentes. N'oubliez pas que le grillage ordinaire est le réglage par défaut.
- Deux tranches de pain qui grillent simultanément doivent être de mêmes épaisseur et fraîcheur pour cuire uniformément.



- Pour faire griller deux tranches de pain d'un coup, placez une tranche au milieu de chaque fente.
- Dans le cas d'une seule tranche, placez-la au centre de l'une ou de l'autre des fentes.

**Une fois les tranches posées dans les fentes :**

1. Choisissez entre les diverses options d'aliments ou d'autres fonctions. Si aucun aliment ou fonction n'est choisi, grille-pain est le réglage par défaut.
2. Sélectionnez le degré de brunissement souhaité en tournant le bouton Clair/Foncé.
3. Abaissez la manette du chariot jusqu'à ce qu'elle se bloque.
   Les guide-pain auto-réglables vont centrer automatiquement les aliments pour un brunissement uniforme.
   ***Truc : OSTER® a conçu ce Grille-pain pour qu'il fournisse le grillage optimal. Il est possible – et normal – que certaines parties des éléments rougeoient plus vivement que d'autres au cours du fonctionnement.***
   Après que le niveau désiré de l'obscurité ait été atteint, la nourriture sautera vers le haut automatiquement. Le levier de chariot de pain reviendra à son position originale et les voyants de signalisation s'éteindront.
4. Retirez prudemment les tranches des fentes.
   **AVERTISSEMENT : Les aliments juste grillés sont très chauds. Agissez avec prudence.**
   ***Truc : Si un aliment se coince dans une fente, débranchez et laissez refroidir le Grille-pain avant de retirer l'aliment.***
   **AVERTISSEMENT : Ne mettez jamais vos doigts ou des ustensiles métalliques dans les fentes.**

## Utilisation de la fonction Aliments

*(Bagel, Waffle, Pastry. [Baguel, Gaufre, Pâtisserie])*

Le grille-pain OSTER® Toaster ajustera le réglage Clair/Foncé selon le type d'aliment que vous grillez. Vous devez sélectionner le type d'aliment que vous voulez griller afin le grille-pain puisse se régler en conséquence.

**Pour sélectionner le type d'aliment :**

Choisissez le mode Bagel, Waffle ou Pastry (Baguel, Gaufre, Pâtisserie).

- Toast est le réglage par défaut si aucun bouton d'aliment ou de fonction n'est choisi.
- Appuyez sur le bouton « Bagel » (Baguel) si vous allez griller un baguel. Le voyant « Bagel » (Baguel) s'allume. Cette option étant réglée, le grille-pain ajustera la durée grillage des baguels selon le degré de brunissement que vous avez choisi.
- Appuyez sur le bouton « Waffle » pour griller une gaufre. Le voyant « Waffle » (Gaufre) s'allume. Cette option permet au grille-pain de régler le temps nécessaire au grillage des gaufres selon le degré de brunissement sélectionné.
- Appuyez sur le bouton « Pastry » (Pâtisserie) si vous allez griller une pâtisserie. Le voyant « Pastry » (Pâtisserie) s'allume. Cette option permet au grille-pain de régler le temps nécessaire au grillage des pâtisseries selon le degré de brunissement sélectionné.



## Utilisation de la fonction "Frozen" (Aliments congelés)

Le Grille-pain est capable de décongeler les aliments surgelés puis de les griller. Vous pouvez donc désormais sortir un baguel surgelé du congélateur et le griller dans votre Grille-pain en une seule opération.

**Pour décongeler et griller du pain :**

1. Placez le pain dans le chariot
2. Appuyez sur le bouton « Frozen » (Congelé) si l'aliment est congelé puis sélectionnez le type d'aliment en appuyant sur le bouton correspondant. Si aucun aliment n'est sélectionné, le grille-pain fonctionnera en mode « Toast » (Pain grillé).
3. Sélectionnez le degré de brunissement souhaité en tournant le bouton Clair/Foncé.
4. Appuyez sur la manette du chariot du grille-pain.

## Utilisation de la Fonction "Warm" (Réchauffer)

L'aliment grillé sera-t-il prêt avant de passer à table ? Cette fonction permet de réchauffer un aliment grillé/cuit.

**Pour réchauffer un aliment :**

1. Appuyez sur le bouton « Warm » (Réchauffer). Si aucun aliment n'est sélectionné, le grille-pain fonctionnera en mode « Toast » (Pain grillé). Le cas échéant, appuyez sur Food Select (Aliments). Le voyant « Warm » (Réchauffer) s'allume et le grille-pain réchauffe l'aliment.
2. Appuyez sur la manette du chariot du grille-pain.

## Interruption du Grillage

**Pour interrompre le cycle de grillage :**

Appuyez sur le bouton d'annulation « Cancel ». Le grillage cessera immédiatement et les tranches seront automatiquement éjectées.

## Nettoyage de votre grille-pain

1. Débranchez et laissez refroidir le grille-pain.
2. Après refroidissement, essuyez l'extérieur de votre grille-pain à l'aide d'un chiffon humide.



## *Garantie limitée de un an*

Sunbeam Products, Inc. faisant affaire sous le nom de Jarden Consumer Solutions, ou au Canada, Sunbeam Corporation (Canada) Limited, faisant affaire sous le nom de Jarden Consumer Solutions (collectivement « JCS ») garantit que pendant une période d'un an à compter de la date d'achat ce produit sera exempt de défauts de matériaux ou de main d'œvre. JCS, selon son choix, réparera ou remplacera ce produit ou tout composant du produit s'avérant défectueux pendant que la garantie sera en vigueur. Le remplacement sera réalisé au moyen d'un produit ou composant neuf ou reconstruit. Si le produit n'est plus disponible, un produit d'une valeur similaire ou supérieure fera lieu de remplacement. Ceci est votre garantie exclusive. N'essayez PAS de réparer ou d'ajuster les fonctionnalités électriques ou mécaniques de ce produit. Si tel est le cas, votre garantie sera annulée.

Cette garantie est accordée à l'acheteur au détail initial et entre en vigueur à compter de la date d'achat au détail initial. Elle n'est pas transférable. Gardez votre preuve d'achat d'origine, car elle sera requise pour obtenir un service au titre de la garantie. Les marchands, les centres de réparation ou les magasins au détail JCS vendant des produits JCS n'ont pas le droit de modifier les modalités et conditions générales de cette garantie.

Cette garantie ne couvre pas l'usure normale des pièces ni les dégâts occasionnés par une des causes suivantes : mauvaise utilisation ou utilisation négligente de ce produit, branchement sur un courant ou une tension autre que ceux spécifiés, utilisation contraire aux instructions de fonctionnement, démontage, réparation ou modification par quiconque autre que JCS ou un Centre de réparation agréé JCS. De plus, la garantie ne couvre pas les cas de forces majeures, tels que les incendies, les inondations, les ouragans et les tornades.

**Quelles sont les limites de responsabilité de JCS?**

JCS ne sera pas responsable de dégâts secondaires ou conséquents causés par la rupture de toutes garanties ou conditions expresses, tacites ou légales.

Dans la mesure des lois applicables, toute garantie tacite ou condition de commercialité ou d'adaptation à un but particulier est limitée en durée à celle stipulée dans la présente garantie.

JCS rejette toute autre garantie, condition ou représentation expresses, tacites, légales ou autre.

JCS ne sera pas responsable des dégâts, quels qu'ils soient, résultant de l'achat, de l'utilisation, de l'abus d'utilisation du produit ou de l'incapacité de l'utiliser, y compris les dégâts directs, spéciaux, indirects ou identiques; ni des pertes de revenus, de toute rupture de contrat, fondamentale ou autre, ni de toute plainte déposée contre l'acheteur par une autre partie.

Certains territoires, provinces, états ou juridictions ne permettent pas l'exclusion ou la limitation des dégâts directs ou indirects, ni les limitations de la durée de garantie tacite. Il se peut donc que les limitations et exclusions stipulées dans les présentes ne s'appliquent pas à votre cas.

Cette garantie vous donne des droits juridiques précis et il se peut que vous en ayez d'autres qui peuvent varier d'un territoire, d'une province, d'un état ou d'une juridiction à l'autre.

**Pour obtenir un service au titre de la garantie**

**Aux États-Unis –**

Pour toute question concernant cette garantie ou pour obtenir une réparation sous garantie, appelez au 1-800-334-0759. L'adresse du centre de réparation le plus proche de chez vous vous sera fournie.

**Au Canada –**

Pour toute question concernant cette garantie ou pour obtenir une réparation sous garantie, appelez au 1-800-667-8623. L'adresse du centre de réparation le plus proche de chez vous vous sera fournie.

Aux États-Unis, cette garantie est offerte par Sunbeam Products, Inc. faisant affaire sous le nom de Jarden Consumer Solutions, situé à Boca Raton, Florida 33431. Au Canada, elle est offerte par Sunbeam Corporation (Canada) Limited faisant affaire sous le nom de Jarden Consumer Solutions, située au 20 B Hereford Street, Brampton, Ontario L6Y 0M1. Si vous avez toute autre question ou réclamation concernant ce produit, veuillez écrire à notre service à la clientèle.

**NE RENVOYEZ PAS CE PRODUIT À UNE DE CES ADRESSES NI OÙ VOUS L'AVEZ ACHETÉ**